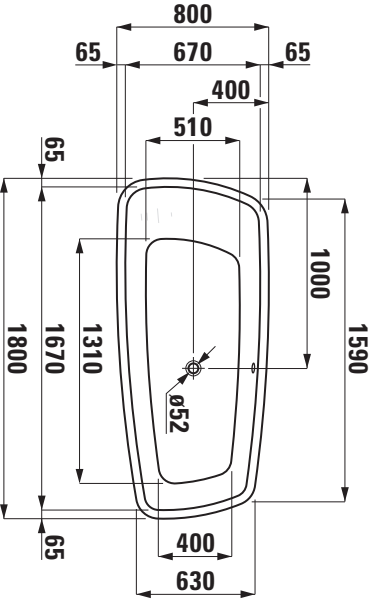
800
65
670
65
400
510
65
1000
1590
1800
1670
1310
ø52
65
400
630

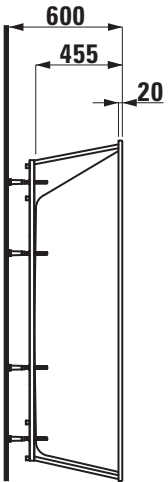
600
455
20